序号	更改内容	设计	日期	批准	日期

80电缸费斯托款PR

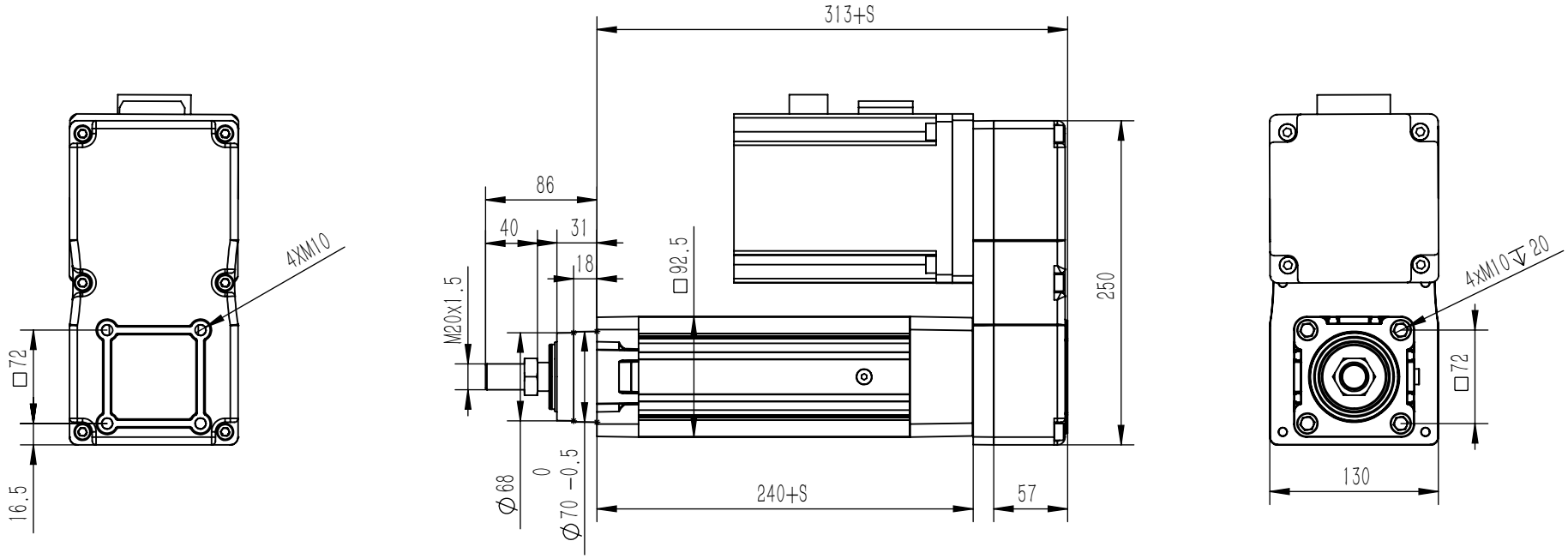

行程S=xx mm

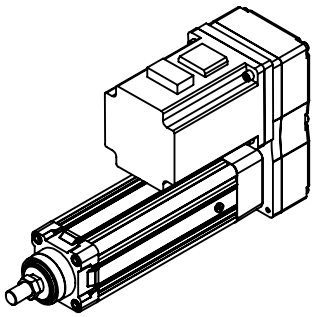

标记	处数	分区	更改文件号	签名	年 月 日	阶 段 标 记	数量	比例
设计	刘翔	2023/1/31	标准化				1	1:10
校核			工艺					
主管设计			审核					
项目			批准			共1 张 第1张	版本	

TQR 青岛腾祺机电有限公司

80电缸费斯托款PR

80电缸费斯托款PR

替代

零件代号

借(通)用件登记

旧底图总号

底 图 总 号

签 字

日 期