40电缸GD

序号	更改内容	设计	日期	批准	日期

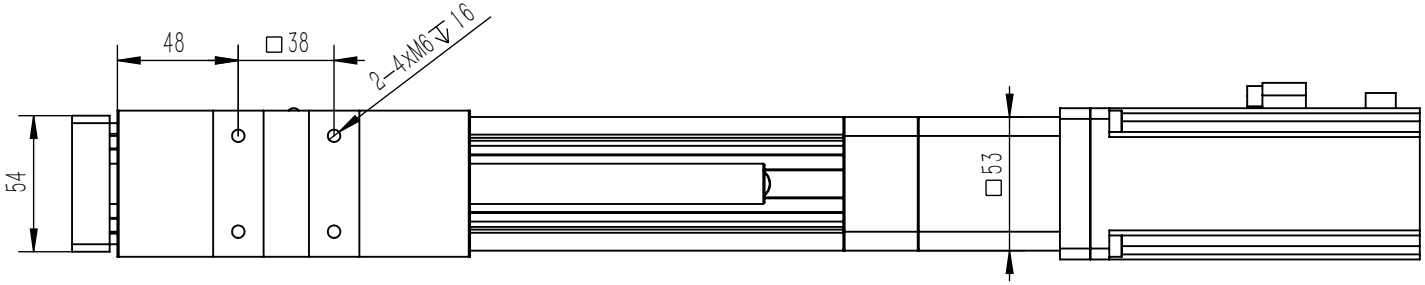

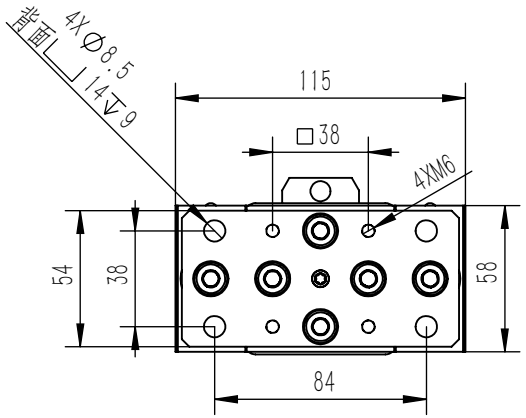

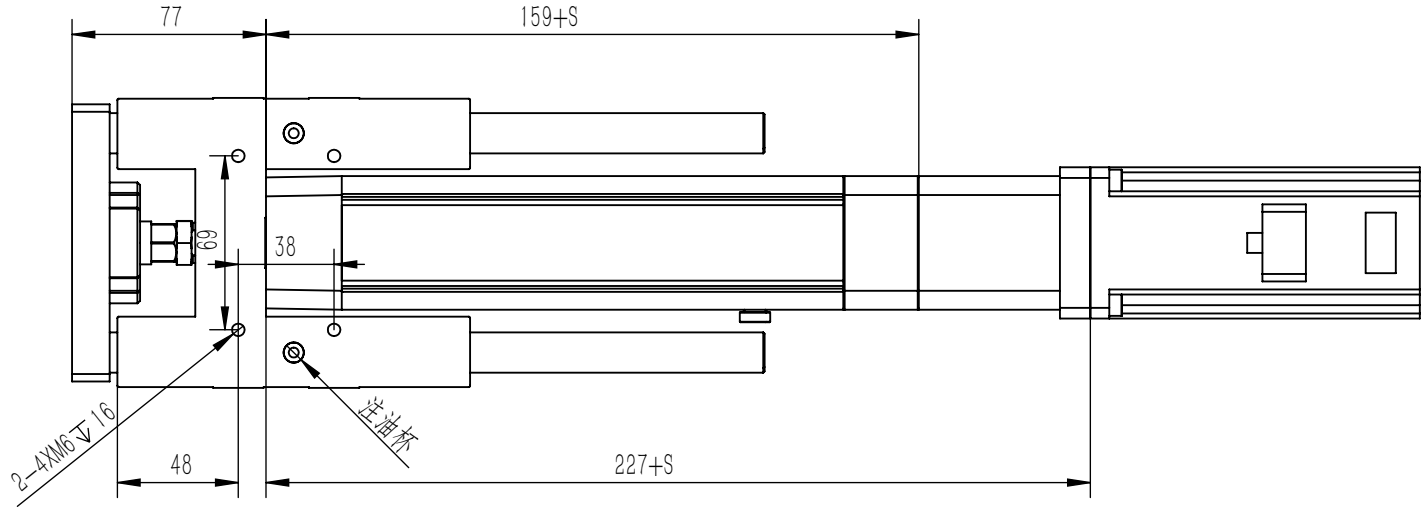

S=xx mm

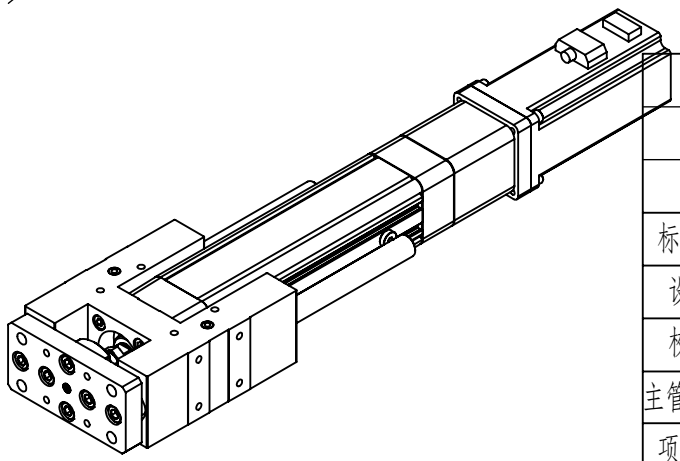

零件代号
借(通)用件登记
旧底图总号
底 图 总 号
签 字
日 期

标记	处数	分区	更改文件号	签名	年 月 日

设计	刘翔	2022/2/28	标准化	
校核			工艺	
主管设计			审核	
项目			批准	

TQR 青岛腾祺机电有限公司

阶段标记	数量	比例	
	1	1:10	40电缸GD
			40电缸GD
共1张 第1张	版本 01A		替代