"图样代号"

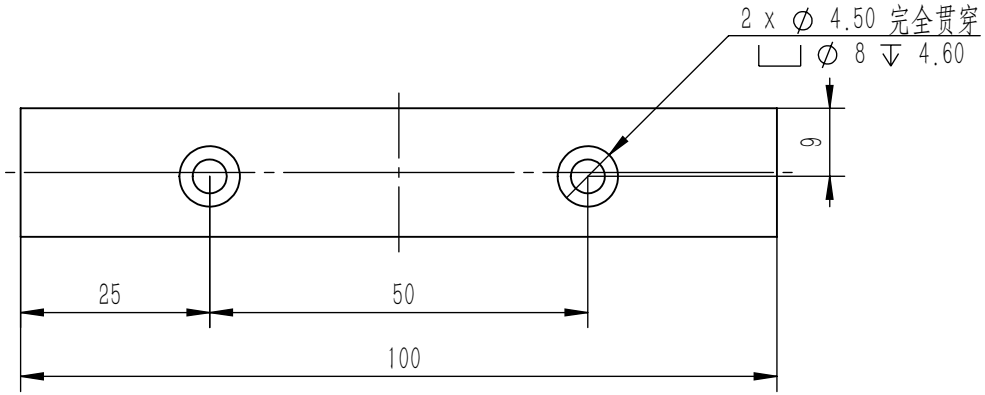

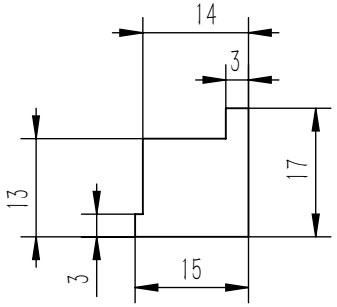

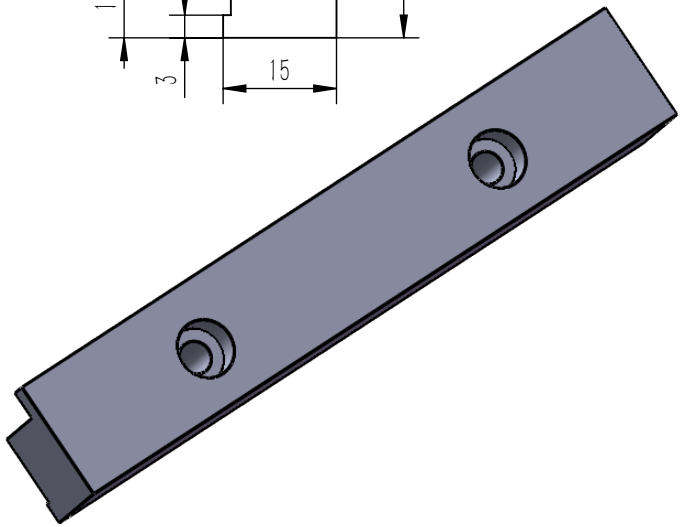

数量40件

						AISI 304		青岛腾祺机电有限公司
标记	处数	分区	更改文件号	签名	年 月 日	阶 段 标 记	质量	比例
设计	李林杰		标准化				0.152	1:1
校核	2022.04.12		工艺					
主管设计			审核					
	山东德晟		批准			共1 张 第1 张	版本	替代

60转接板

TL-T60C-19

零件代号

借(通)用件登记

旧底图总号

底 图 总 号

签 字

日 期